RIVETTI E RIVETTATRICI	MOD. KJ 45/S TAV 1/4	Rivettatrice oleopneumatica per inserti filettati M4÷M12 Oilpneumatic tool for threaded inserts M4÷M12 Pistolet oleopneumatique pour inserts filetes M4÷M12 Ölpneumatisches Werkzeug für Blindnietmuttern M4÷M12	Data/Date Datum	14/04/10	REVISIONE/REVISION	01

N°	COD.	Qt.	DESCRIZIONE	DESCRIPTION	DESCRIPTION	BESCHREIBUNG		KIT
1	713291	1	Testina M10	Head M10	Tête M10	Mundstück M10		
2	71C00281	1	Vite TCEI M10x70 UNI 5931 classe 12.9	Screw TCEI M10x70 UNI 5931 class 12.9	Vis TCEI M10x70 UNI 5931 classe 12.9	Schraube TCEI M10x70 UNI 5931 Klasse 12.9		
3	72A00105	1	Gruppo esagono per tirante M10	Hexagonal unit for tie-rod M10	Ensemble hexagone pour tirant M10	Sechskantgruppe für Zugbolzen M10		
4	713292	1	Testina M12	Head M12	Tête M12	Mundstück M12		
5	713177	1	Tirante M12	Tie rod M12	Tirant M12	Gewindedorn M12		
6	72A00104	2	Gruppo esagono per tirante M8-M12	Hexagonal unit for tie-rod M8-M12	Ensemble hexagone pour tirant M8-M12	Sechskantgruppe für Zugbolzen M8-M12		
7	713290	1	Testina M8	Head M8	Tête M8	Mundstück M8		
8	71345529	1	Distanziale per vite M8	Spacer for screw	Entretoise pour vis	Distanzstück für Schraube		
9	71C00514	1	Vite TCEI M8x70 UNI 5931 classe 12.9	Screw TCEI M8x70 UNI 5931 class 12.9	Vis TCEI M8x70 UNI 5931 classe 12.9	Schraube TCEI M8x70 UNI 5931 Klasse 12.9		
10	713289	1	Testina M6	Head M6	Tête M6	Mundstück M6		
11	71345276	1	Distanziale per vite M6	Spacer	Entretoise	Distanzstück		
12	71C00279	1	Vite TCEI M6x70 UNI 5931 classe 12.9	Screw TCEI M6x70 UNI 5931 class 12.9	Vis TCEI M6x70 UNI 5931 classe 12.9	Schraube TCEI M6x70 UNI 5931 Klasse 12.9		
13	72A00103	1	Gruppo esagono per tirante M6	Hexagonal unit for tie-rod M6	Ensemble hexagone pour tirant M6	Sechskantgruppe für Zugbolzen M6		
14	713288	1	Testina M5	Head M5	Tête M5	Mundstück M5		
15	71345275	1	Distanziale per vite M5	Spacer	Entretoise	Distanzstück		
16	71C00278	1	Vite TCEI M5x70 UNI 5931 classe 12.9	Screw TCEI M5x70 UNI 5931 class 12.9	Vis TCEI M5x70 UNI 5931 classe 12.9	Schraube TCEI M5x70 UNI 5931 Klasse 12.9		
17	72A00102	1	Gruppo esagono per tirante M5	Hexagonal unit for tie-rod M5	Ensemble hexagone pour tirant M5	Sechskantgruppe für Zugbolzen M5		
18	713287	1	Testina M4	Head M4	Tête M4	Mundstück M4		
19	71345274	1	Distanziale per vite M4	Spacer	Entretoise	Distanzstück		
20	71C00277	1	Vite TCEI M4x65 UNI 5931 classe 12.9	Screw TCEI M4x65 UNI 5931 class 12.9	Vis TCEI M4x65 UNI 5931 classe 12.9	Schraube TCEI M4x65 UNI 5931 Klasse 12.9		
21	72A00101	1	Gruppo esagono per tirante M4	Hexagonal unit for tie-rod M4	Ensemble hexagone pour tirant M4	Sechskantgruppe für Zugbolzen M4		
22	709033	1	Valigetta	Vase	Boîte	Koffer		
23	75036018	1	Manuale istruzioni	Instructions for use	Mode d'emploi	Bedienungsanleitung		
24	72A00053	1	Contenitore olio	Oil container	Conteneur huile	Öl-Nachfüllbehälter		
25	712225	1	Chiave a brugola 4 mm	Allen screw 4mm	Vis hexagonale 4 mm	4mm-Inbusschlüssel		

KIT

N°	COD.	Qt.	DESCRIZIONE	DESCRIPTION	DESCRIPTION	BESCHREIBUNG	
KIT A	74000042	1	Kit pneumatico	Pneumatic Kit	Kit pneumatique	Pneumatik-Kit	
30	71C00295	1	Anello PARBAK 8-028 N300-90 PARKER	Ring PARBAK 8-028 N300-90 PARKER	Bague PARBAK 8-028 N300-90 PARKER	Ring PARBAK 8-028 N300-90 PARKER	
31	71C00296	1	Guarnizione OR 5-670 PARKER (N674-70)	Gasket OR 5-670 PARKER (N674-70)	Garniture OR 5-670 PARKER (N674-70)	Dichtung OR 5-670 PARKER (N674-70)	
32	710925	1	Guarnizione OR 027 DOWTY (N674-70)	Gasket OR 027 DOWTY (N674-70)	Garniture OR 027 DOWTY (N674-70)	Dichtung OR 027 DOWTY (N674-70)	
35	711062	1	Guarnizione OR-2-126 PARKER (N674-70)	Gasket OR-2-126 PARKER (N674-70)	Garniture OR-2-126 PARKER (N674-70)	Dichtung OR-2-126 PARKER (N674-70)	
37	710244	1	Guarnizione OR-2-130 PARKER (N674-70)	Gasket OR-2-130 PARKER (N674-70)	Garniture OR-2-130 PARKER (N674-70)	Dichtung OR-2-130 PARKER (N674-70)	
38	713275	1	Guarnizione OR-2-122 PARKER (N674-70)	Gasket OR-2-122 PARKER (N674-70)	Garniture OR-2-122 PARKER (N674-70)	Dichtung OR-2-122 PARKER (N674-70)	
56	713390	2	Guarnizione OR 2-007 PARKER (N674-70)	Gasket OR 2-007 PARKER (N674-70)	Garniture OR 2-007 PARKER (N674-70)	Dichtung OR 2-007 PARKER (N674-70)	
58	710258	1	Guarnizione OR-5-612 PARKER (N674-70)	Gasket OR-5-612 PARKER (N674-70)	Garniture OR-5-612 PARKER (N674-70)	Dichtung OR-5-612 PARKER (N674-70)	
59	710921	1	Guarnizione OR 2-115 PARKER (N674-70)	Gasket OR 2-115 PARKER (N674-70)	Garniture OR 2-115 PARKER (N674-70)	Dichtung OR 2-115 PARKER (N674-70)	
60	71C00529	1	Guarnizione XR 008 PP180 B	Gasket XR 008 PP180 B	Garniture XR 008 PP180 B	DichtungXR 008 PP180 B	
61	710528	1	Guarnizione OR 008 DOWTY	Gasket OR 008 DOWTY	Garniture OR 008 DOWTY	Dichtung OR 008 DOWTY	
62	710572	1	Guarnizione OR 2-120 PARKER (N674-70)	Gasket OR 2-120 PARKER (N674-70)	Garniture OR 2-120 PARKER (N674-70)	Dichtung OR 2-120 PARKER (N674-70)	
63	710385	2	Guarnizione OR 2-006 PARKER (N674-70)	Gasket OR 2-006 PARKER (N674-70)	Garniture OR 2-006 PARKER (N674-70)	Dichtung OR 2-006 PARKER (N674-70)	
64	713394	1	Guarnizione OR 2-106 PARKER (N674-70)	Gasket OR 2-106 PARKER (N674-70)	Garniture OR 2-106 PARKER (N674-70)	Dichtung OR 2-106 PARKER (N674-70)	
66	710376	2	Guarnizione OR 2-009 PARKER (N674-70)	Gasket OR 2-009 PARKER (N674-70)	Garniture OR 2-009 PARKER (N674-70)	Dichtung OR 2-009 PARKER (N674-70)	
68	711338	2	Guarnizione OR-2-003 PARKER (N674-70)	Gasket OR-2-003 PARKER (N674-70)	Garniture OR-2-003 PARKER (N674-70)	Dichtung OR-2-003 PARKER (N674-70)	
69	710918	2	Guarnizione OR-2-005 PARKER (N674-70)	Gasket OR-2-005 PARKER (N674-70)	Garniture OR-2-005 PARKER (N674-70)	Dichtung OR-2-005 PARKER (N674-70)	
70	716060	5	Guarnizione OR 2-010 PARKER (N674-70)	Gasket OR 2-010 PARKER (N674-70)	Garniture OR 2-010 PARKER (N674-70)	Dichtung OR 2-010 PARKER (N674-70)	
75	713400	7	Guarnizione OR-5-616 PARKER (N674-70)	Gasket OR-5-616 PARKER (N674-70)	Garniture OR-5-616 PARKER (N674-70)	Dichtung OR-5-616 PARKER (N674-70)	
77	71C00355	1	Guarnizione OR 1.78x8.73 (N674-70)	Gasket OR 1.78x8.73 (N674-70)	Garniture OR 1.78x8.73 (N674-70)	Dichtung OR 1.78x8.73 (N674-70)	
78	71C00356	1	Guarnizione OR 1.78x7.66 (N674-70)	Gasket OR 1.78x7.66 (N674-70)	Garniture OR 1.78x7.66 (N674-70)	Dichtung OR 1.78x7.66 (N674-70)	
82	71C00522	1	Guarnizione OR-5-615 PARKER (N674-70)	Gasket OR-5-615 PARKER (N674-70)	Garniture OR-5-615 PARKER (N674-70)	Dichtung OR-5-615 PARKER (N674-70)	
83	710914	1	Guarnizione OR-2-116 PARKER (N552-90)	Gasket OR-2-116 PARKER (N552-90)	Garniture OR-2-116 PARKER (N552-90)	Dichtung OR-2-116 PARKER (N552-90)	
100	71C00297	2	Guarnizione OR 6-700 PARKER (N674-70)	Gasket OR 6-700 PARKER (N674-70)	Garniture OR 6-700 PARKER (N674-70)	Dichtung OR 6-700 PARKER (N674-70)	
101	713398	1	Guarnizione OR-2-340 PARKER (N674-70)	Gasket OR-2-340 PARKER (N674-70)	Garniture OR-2-340 PARKER (N674-70)	Dichtung OR-2-340 PARKER (N674-70)	
102	710350	1	Guarnizione OR 2-109 PARKER (N674-70)	Gasket OR 2-109 PARKER (N674-70)	Garniture OR 2-109 PARKER (N674-70)	Dichtung OR 2-109 PARKER (N674-70)	
105	713192	5	Gabbia	Casing	Cage	Käfig	
106	713271	2	Guarnizione OR 2-014 PARKER (674-70)	Gasket OR 2-014 PARKER (674-70)	Garniture OR 2-014 PARKER (674-70)	Dichtung OR 2-014 PARKER (674-70)	
KIT B	74000027	1	Kit contenitore tirante	Tie rod container kit	Kit conteneur Tirant	Kit Zugbolzenbehälter	
KIT Q	74000037	1	Kit oleodinamico	Oil-dynamic kit	Kit hydraulique	Öldynamik-Kit	
26	711722	1	Guarnizione BALSELE B 094063 (B-NEI)	Gasket BALSELE B 094063 (B-NEI)	Garniture BALSELE B 094063 (B-NEI)	Dichtung BALSELE B 094063 (B-NEI)	
34	713389	1	Guarnizione BALSELE B 157118(B-NEI)	Gasket BALSELE B 157118(B-NEI)	Garniture BALSELE B 157118(B-NEI)	Dichtung BALSELE B 157118(B-NEI)	
80	711827	1	Guarnizione TS 12 - 19 - 5,7 / L	Gasket TS 12 - 19 - 5,7 / L	Garniture TS 12 - 19 - 5,7 / L	Dichtung TS 12 - 19 - 5,7 / L	
81	710390	1	Guarnizione BALSELE B 0750471	Gasket BALSELE B 0750471	Garniture BALSELE B 0750471	Dichtung BALSELE B 0750471	

RIVETTI E RIVETTATRICI	MOD. KJ 45/S TAV 1/4	Rivettatrice oleopneumatica per inserti filettati M4÷M12 Oilpneumatic tool for threaded inserts M4÷M12 Pistolet oleopneumatique pour inserts filetes M4÷M12 Ölpneumatisches Werkzeug für Blindnietmuttern M4÷M12	Data/Date Datum	14/04/10	REVISIONE/REVISION	01

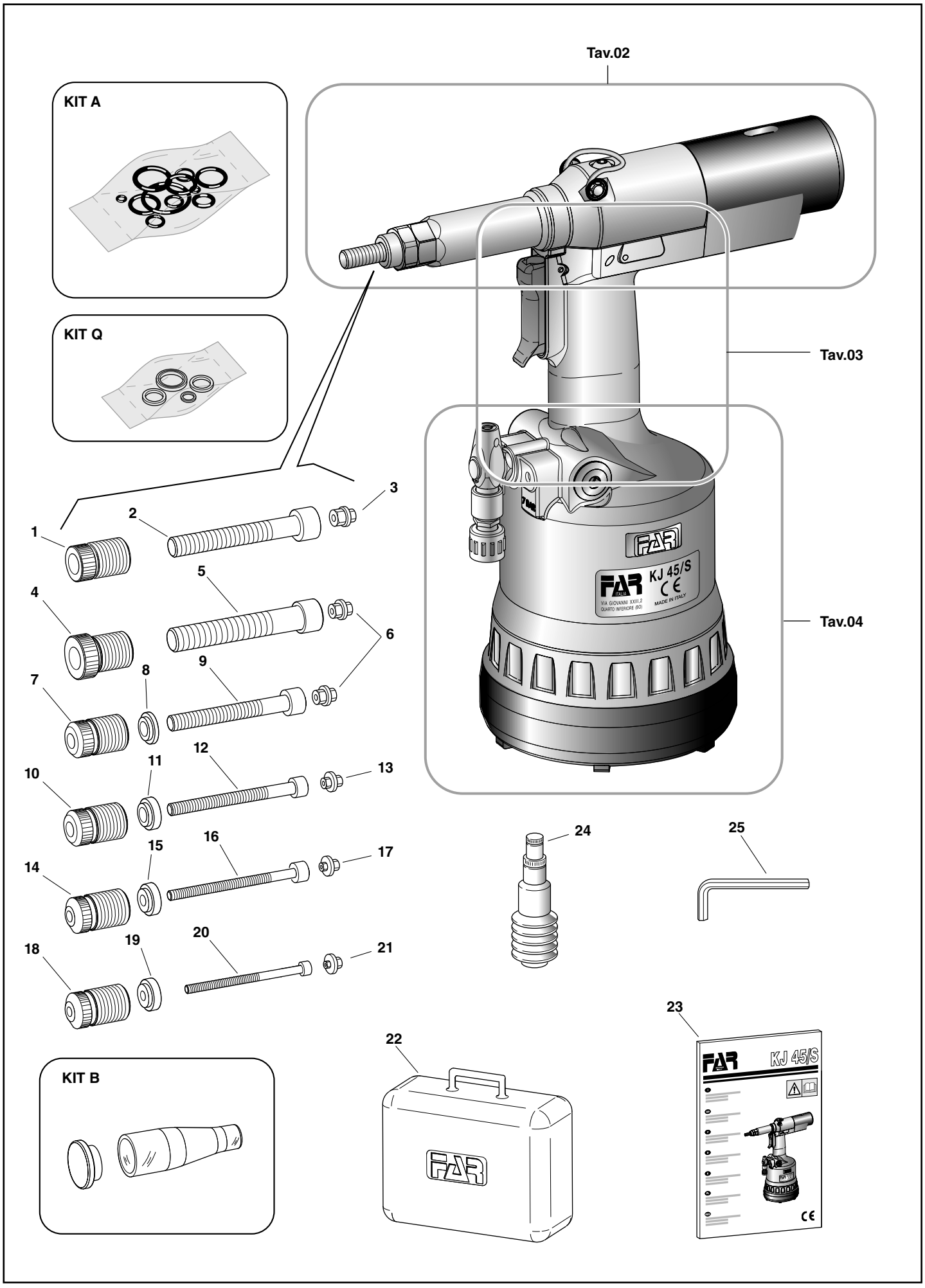

RIVETTI E RIVETTATRICI	MOD. KJ 45/S TAV 2/4	Rivettatrice oleopneumatica per inserti filettati M4÷M12 Oilpneumatic tool for threaded inserts M4÷M12 Pistolet oleopneumatique pour inserts filetes M4÷M12 Ölpneumatisches Werkzeug für Blindnietmuttern M4÷M12	Data/Date Datum	10/11/09	REVISIONE/REVISION	01

N°	COD.	Qt.	DESCRIZIONE	DESCRIPTION	DESCRIPTION	BESCHREIBUNG		KIT
26	711722	1	Guarnizione BALSELE B094063 (B-NEI)	Gasket BALSELE B 094063 (B-NEI)	Garnitures BALSELE B 094063 (B-NEI)	Dichtung BALSELE B 094063 (B-NEI)		
27	713402	1	Seeger JV-25	Seeger ring JV-25	Bague seeger JV-25	Seeger ring JV-25		
28	71345258	1	Camicia	Jacket	Chemise	Gehäuse		
29	71345261	1	Flangia	Flange	Flasque	Flansch		
30	71C00295	1	Anello PARBAK 8-028 N300-90 PARKER	Ring PARBAK 8-028 N300-90 PARKER	Bague PARBAK 8-028 N300-90 PARKER	Ring PARBAK 8-028 N300-90 PARKER		
31	71C00296	1	Guarnizione OR 5-670 PARKER (N674-70)	Gasket OR 5-670 PARKER (N674-70)	Garniture OR 5-670 PARKER (N674-70)	Dichtung OR 5-670 PARKER (N674-70)		
32	710925	1	Guarnizione OR 027 DOWTY (N674-70)	Gasket OR 027 DOWTY (N674-70)	Garniture OR 027 DOWTY (N674-70)	Dichtung OR 027 DOWTY (N674-70)		
33	71345264	1	Pistone oleodinamico	Oil-dynamic piston	Piston oleodynamique	Hydraulischer Kolben		
34	713389	1	Guarnizione BALSELE B 157118 (B-NEI)	Gasket BALSELE B 157118(B-NEI)	Garniture BALSELE B 157118(B-NEI)	Dichtung BALSELE B 157118(B-NEI)		
35	711062	1	Guarnizione OR-2-126 PARKER (N674-70)	Gasket OR-2-126 PARKER (N674-70)	Garniture OR-2-126 PARKER (N674-70)	Dichtung OR-2-126 PARKER (N674-70)		
36	71345260	1	Ghiera	Ring nut	Embout	Nutmutter		
37	710244	1	Guarnizione OR-2-130 PARKER (N674-70)	Gasket OR-2-130 PARKER (N674-70)	Garniture OR-2-130 PARKER (N674-70)	Dichtung OR-2-130 PARKER (N674-70)		
38	713275	1	Guarnizione OR-2-122 PARKER (N674-70)	Gasket OR-2-122 PARKER (N674-70)	Garniture OR-2-122 PARKER (N674-70)	Dichtung OR-2-122 PARKER (N674-70)		
39	72A00125	1	Motore F001	Motor F001	Moteur F001	Motor F001		
40	72A00022	1	Gruppo valvola controllo motorino	Valve unit for motor control	Groupe soupape contrôle moteur	Ventileinheit für Motorsteuerung		
41	71345263	1	Dado M16x1	Nut M 16 x 1	Ecrou M 16 x 1	Mutter M 16 x 1		
42	72A00107	1	Gruppo di trascinamento	Driving unit	Groupe d'entraînement	Mitnehmersatz		
43	71345516	1	Molla contrasto cambio tiranti	Spring for tie-rod	Ressort pour tirant	Gewindedornfeder		
44	71345515	1	Cannotto porta tiranti	Cone carrying tie-rods	Tête porte tirants	Zugbolzenträger		
46	71345517	1	Cannotto	Tube	Tête	Röhrchen		
47	713170	6	Ghiera testina	Head ring nut	Embout tête	Mundstücknutmutter		
48	716198	1	Vite TCEI M4x12 UNI 5931	Screw TCEI M4x12 UNI 5931	Vis TCEI M4x12 UNI 5931	Schraube TCEI M4x12 UNI 5931		
49	72A00009	1	Protezione motorino	Fender motor	Protection moteur	Motorschutz		
50	710555	1	Rondella ERM 400-004-4490	Washer ERM 400-004-4490	Rondelle ERM 400-004-4490	Dichtring ERM 400-004-4490		
51	713405	1	Vite testa bombata M6x10 UNI-ISO 7380	Button head screw M6x10 UNI-ISO 7380	Vis tête ronde M6x10 UNI-ISO 7380	Rundkopfschraube M6x10 UNI-ISO 7380		
52	72A00043	1	Pulsante di assistenza	Push-button	Bouton poussoir	Drucktaste		
53	713308	2	Tappo	Cap	Bouchon	Verschluss		
54	713406	2	Vite TSEI M4X25 UNI 5933	Screw TSEI M4X25 UNI 5933	Vis TSEI M4X25 UNI 5933	Schraube TSEI M4X25 UNI 5933		
55	72A00007	1	Raccordo aria	Air connector	Raccord air	Luftanschluss		
56	713390	2	Guarnizione OR 2-007 PARKER (N674-70)	Gasket OR 2-007 PARKER (N674-70)	Garniture OR 2-007 PARKER (N674-70)	Dichtung OR 2-007 PARKER (N674-70)		
57	716150	2	Vite TSEI M4x12 UNI 5933	Screw TSEI M4x12 UNI 5933	Vis TSEI M4x12 UNI 5933	Schraube TSEI M4x12 UNI 5933		
58	710258	1	Guarnizione OR 5-612 PARKER (N674-70)	Gasket OR 5-612 PARKER (N674-70)	Garniture OR 5-612 PARKER (N674-70)	Dichtung OR 5-612 PARKER (N674-70)		
59	710921	1	Guarnizione OR 2-115 PARKER (N674-70)	Gasket OR 2-115 PARKER (N674-70)	Garniture OR 2-115 PARKER (N674-70)	Dichtung OR 2-115 PARKER (N674-70)		
60	71C00529	1	Guarnizione XR 008 PP180 B	Gasket XR 008 PP180 B	Garniture XR 008 PP180 B	DichtungXR 008 PP180 B		

KIT

N°	COD.	Qt.	DESCRIZIONE	DESCRIPTION	DESCRIPTION	BESCHREIBUNG	
KIT C	74000041	1	Kit gruppo cilindro	Cylinder unit kit	Kit ensemble cylindre	Kit Zylindergruppe	
KIT D	74000025	1	Kit gancio	hook kit	Kit crochet	Kit Haken	
KIT E	74000021	1	Kit silenziatore	Silencer kit	Kit silencieur	Kit Schalldämpfer	
KIT F	74000029	1	Kit asta	Rod kit	Kit barre	Kit stab	

RIVETTI E RIVETTATRICI	MOD. KJ 45/S TAV 2/4	Rivettatrice oleopneumatica per inserti filettati M4÷M12 Oilpneumatic tool for threaded inserts M4÷M12 Pistolet oleopneumatique pour inserts filetes M4÷M12 Ölpneumatisches Werkzeug für Blindnietmuttern M4÷M12	Data/Date Datum	10/11/09	REVISIONE/REVISION	01

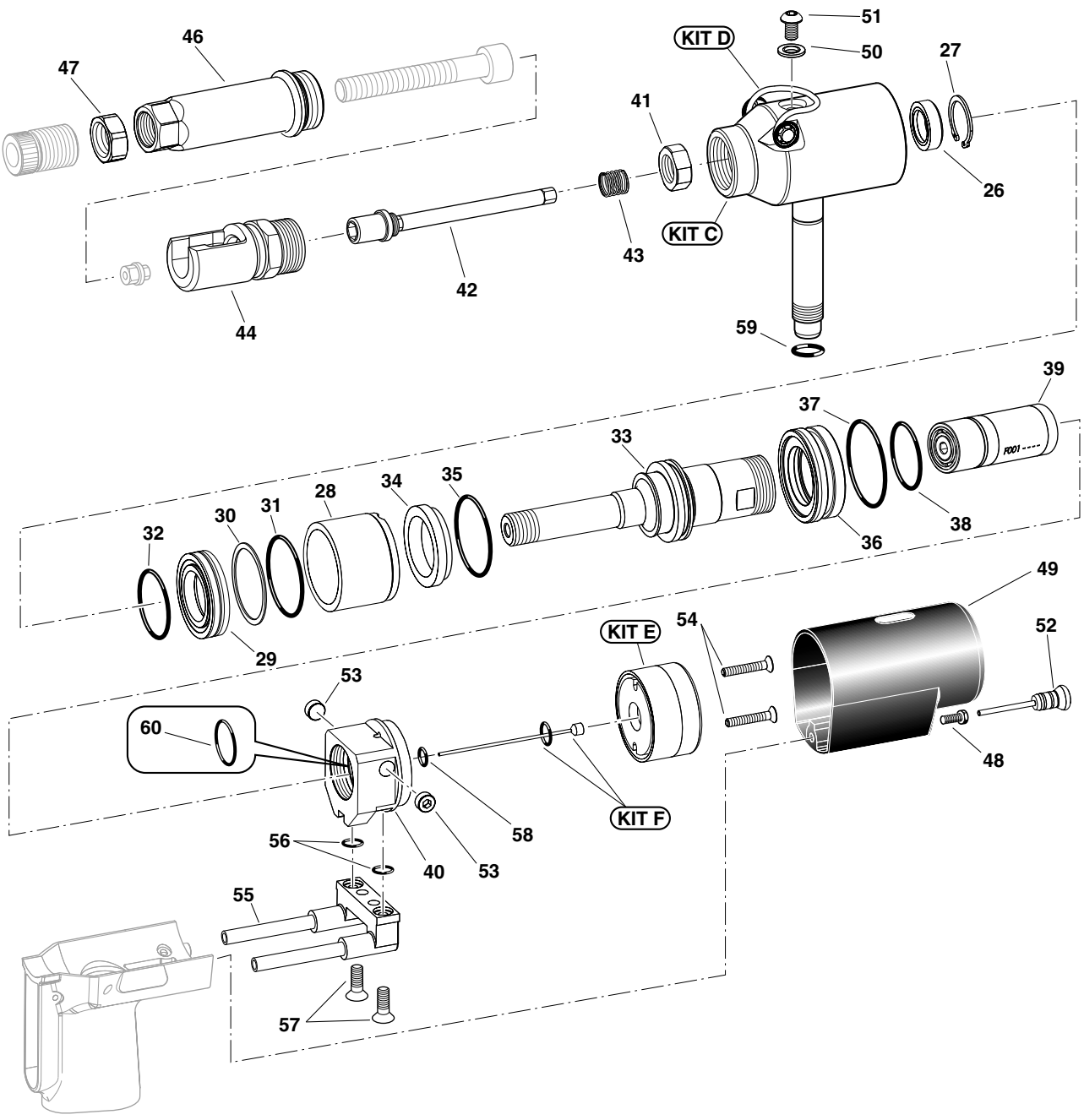

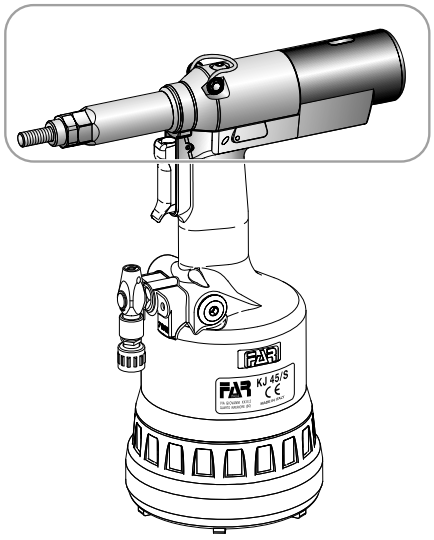

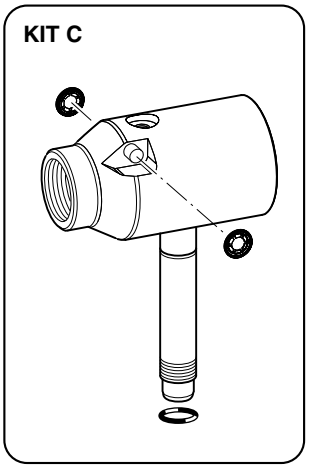

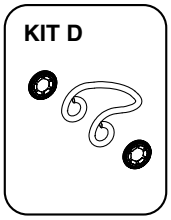

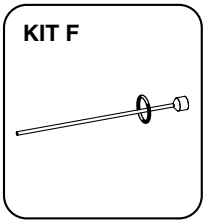

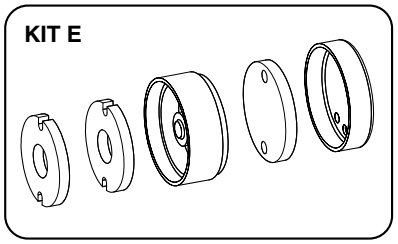

N°	COD.	Qt.	DESCRIZIONE	DESCRIPTION	DESCRIPTION	BESCHREIBUNG		KIT
61	710528	1	Guarnizione OR 008 DOWTY	Gasket OR 008 DOWTY	Garniture OR 008 DOWTY	Dichtung OR 008 DOWTY		
62	710572	1	Guarnizione OR 2-120 PARKER (N674-70)	Gasket OR 2-120 PARKER (N674-70)	Garniture OR 2-120 PARKER (N674-70)	Dichtung OR 2-120 PARKER (N674-70)		
63	710385	2	Guarnizione OR 2-006 PARKER (N674-70)	Gasket OR 2-006 PARKER (N674-70)	Garniture OR 2-006 PARKER (N674-70)	Dichtung OR 2-006 PARKER (N674-70)		
64	713394	1	Guarnizione OR 2-106 PARKER (N674-70)	Gasket OR 2-106 PARKER (N674-70)	Garniture OR 2-106 PARKER (N674-70)	Dichtung OR 2-106 PARKER (N674-70)		
65	713401	1	Rullino NRB ø3x19.8	Roller NRB ø3x19.8	Rouleau NRB ø3x19.8	Rolle NRB ø3x19.8		
66	710376	2	Guarnizione OR 2-009 PARKER (N674-70)	Gasket OR 2-009 PARKER (N674-70)	Garniture OR 2-009 PARKER (N674-70)	Dichtung OR 2-009 PARKER (N674-70)		
67	72A00019	1	Gruppo pulsante	Push-button unit	Groupe bouton poussoir	Drucktasteinheit		
68	711338	2	Guarnizione OR-2-003 PARKER (N674-70)	Gasket OR-2-003 PARKER (N674-70)	Garniture OR-2-003 PARKER (N674-70)	Dichtung OR-2-003 PARKER (N674-70)	-	A-H-I
69	710918	2	Guarnizione OR-2-005 PARKER (N674-70)	Gasket OR-2-005 PARKER (N674-70)	Garniture OR-2-005 PARKER (N674-70)	Dichtung OR-2-005 PARKER (N674-70)	-	A-H-I
70	716060	4	Guarnizione OR 2-010 PARKER (N674-70)	Gasket OR 2-010 PARKER (N674-70)	Garniture OR 2-010 PARKER (N674-70)	Dichtung OR 2-010 PARKER (N674-70)	-	A-H-I

KIT

N°	COD.	Qt.	DESCRIZIONE	DESCRIPTION	DESCRIPTION	BESCHREIBUNG	
KIT H	74000033	1	Kit pistone superiore	Upper piston kit	Kit piston supérieur	Kit Oberkolben	
KIT I	74000034	1	Kit pistone inferiore	Lower piston kit	Kit piston inférieur	Kit Unterkolben	
KIT L	74000035	1	Kit piastra di ritegno	Retaining plate kit	Kit plaque d'arrêt	Kit Feststellplatte	
KIT M	74000036	1	Kit impugnatura	Handgrip kit	Kit Poignée	Kit Handgriff	

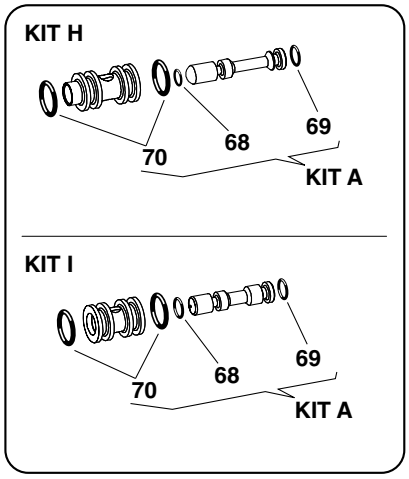
KIT H
70
68
69
KIT A
KIT I
70
68
69
KIT A

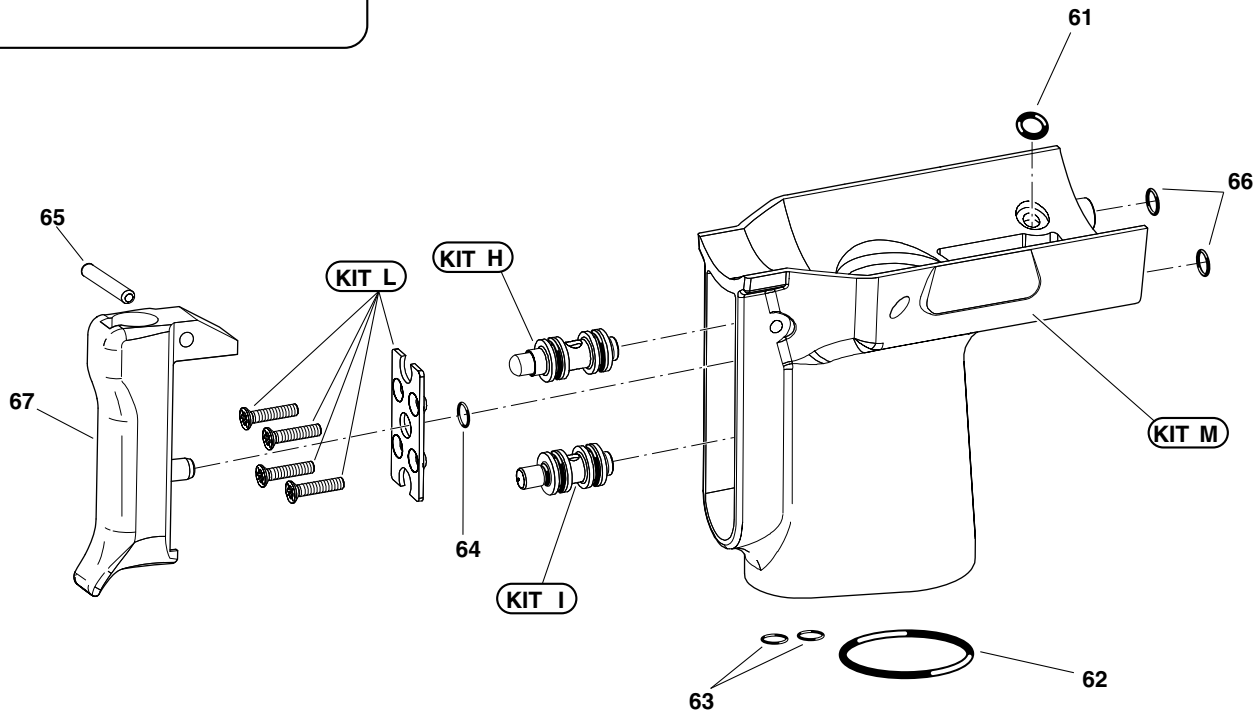
61
66
65
KIT L
KIT H
67
KIT M
64
KIT I
63
62

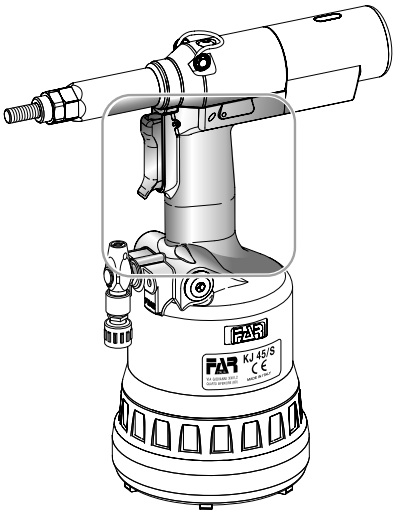
KJ 45/S

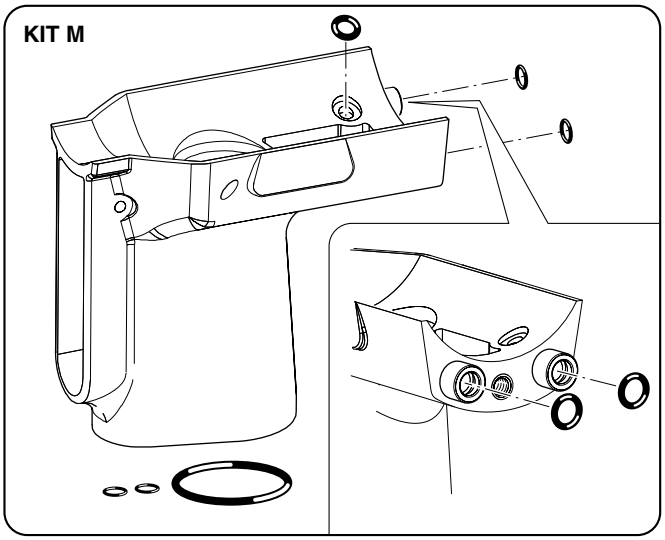
KIT M

RIVETTI E RIVETTATRICI	MOD. KJ 45/S TAV 4/4	Rivettatrice oleopneumatica per inserti filettati M4÷M12 Oilpneumatic tool for threaded inserts M4÷M12 Pistolet oleopneumatique pour inserts filetes M4÷M12 Ölpneumatisches Werkzeug für Blindnietmuttern M4÷M12	Data/Date Datum	10/11/09	REVISIONE/REVISION	01

N°	COD.	Qt.	DESCRIZIONE	DESCRIPTION	DESCRIPTION	BESCHREIBUNG		KIT
70	716060	1	Guarnizione OR 2-010 PARKER (N674-70)	Gasket OR 2-010 PARKER (N674-70)	Garniture OR 2-010 PARKER (N674-70)	Dichtung OR 2-010 PARKER (N674-70)		A-H-I
71	72C00003	1	Corpo completo	Body	Corps	Körper		
72	713403	1	Sfera ø5.5	Ball ø 5,5	Bille ø 5,5	Kugel ø 5,5		
73	71345272	1	Tappo valvola	Valve cap	Bouchon soupape	Ventilverschluss		
74	71345273	1	Spoletta	Coil	Bobine	Zünder		
75	713400	7	Guarnizione OR-5-616 PARKER (N674-70)	Gasket OR-5-616 PARKER (N674-70)	Garniture OR-5-616 PARKER (N674-70)	Dichtung OR-5-616 PARKER (N674-70)		
76	72A00028	1	Raccordo aria 1/4 GAS	Air connector	Raccord air	Luftanschluss		
77	71C00355	1	Guarnizione OR 1.78x8.73 (N674-70)	Gasket OR 1.78x8.73 (N674-70)	Garniture OR 1.78x8.73 (N674-70)	Dichtung OR 1.78x8.73 (N674-70)		
78	71C00356	1	Guarnizione OR 1.78x7.66 (N674-70)	Gasket OR 1.78x7.66 (N674-70)	Garniture OR 1.78x7.66 (N674-70)	Dichtung OR 1.78x7.66 (N674-70)		
79	713304	1	Raccordo guida stelo	Guide stem connector	Raccord guide tige	Führung Schaftanschlusstück		
80	711827	1	Guarnizione TS 12 - 19 - 5,7 / L	Gasket TS 12 - 19 - 5,7 / L	Garniture TS 12 - 19 - 5,7 / L	Dichtung TS 12 - 19 - 5,7 / L		
81	710390	1	Guarnizione BALSELE B 075047	Gasket BALSELE B 075047	Garniture BALSELE B 075047	Dichtung BALSELE B 075047		
82	71C00522	1	Guarnizione OR-5-615 PARKER (N674-70)	Gasket OR-5-615 PARKER (N674-70)	Garniture OR-5-615 PARKER (N674-70)	Dichtung OR-5-615 PARKER (N674-70)		
83	710914	1	Guarnizione OR-2-116 PARKER (N552-90)	Gasket OR-2-116 PARKER (N552-90)	Garniture OR-2-116 PARKER (N552-90)	Dichtung OR-2-116 PARKER (N552-90)		
84	713319	1	Dado M22 X 1.25	Nut M22 X 1.25	Ecrou M22 X 1.25	Mutter M22 X 1.25		
85	713320	1	Raccordo	Connector	Raccord	Anschlusstück		
86	713315	1	Stelo	Stem	Tige	Schaft		
87	713197	1	Coperchio	Cover	Couvercle	Dekel		
88	713194	1	Pomello	Knob	Bouton	Knopf		
89	713316	1	Ghiera	Ring nut	Embout	Nutmutter		
90	713191	1	Disco	Disc	Disque	Scheibe		
91	712575	1	Vite TSEI M5X12 UNI 5933	Screw TSEI M5X12 UNI 5933	Vis TSEI M5X12 UNI 5933	Schraube TSEI M5X12 UNI 5933		
92	713404	4	Vite TSP autof. ø2.5x12 per plastica	Tapping screw TSP ø2.5x12 for plastic	Vis autotaraudeuse TSP ø2.5x12 pour plastique	Schneidschraube TSP ø2.5x12 für Kunststof		
93	713317	1	Raccordo flangiato	Flanged connector	Raccord à bride	Flanschanschlußstück		
94	713318	1	Albero trascinatore	Driving shaft	Arbre d'entraînement	Mitnehmewelle		
95	713321	1	Vite 2 principi	Double-thread screw	Vis à deux filets	Doppelgängige Schraube		
96	713322	1	Vite M5	Screw M5	Vis M5	Schraube M5		
97	713199	1	Molla	Spring	Ressort	Feder		
98	713196	1	Fondello antiurto	Protection bottom	Culot de protection	Schutzscheibe		
99	713434	1	Seeger ø 11 UNI 7435	Seeger ring ø 11 UNI 7435	Bague seeger ø 11 UNI 7435	Seeger ring ø 11 UNI 7435		
100	71C00297	2	Guarnizione OR 6-700 PARKER (N674-70)	Gasket OR 6-700 PARKER (N674-70)	Garniture OR 6-700 PARKER (N674-70)	Dichtung OR 6-700 PARKER (N674-70)		
101	713398	1	Guarnizione OR-2-340 PARKER (N674-70)	Gasket OR-2-340 PARKER (N674-70)	Garniture OR-2-340 PARKER (N674-70)	Dichtung OR-2-340 PARKER (N674-70)		
102	710350	1	Guarnizione OR 2-109 PARKER (N674-70)	Gasket OR 2-109 PARKER (N674-70)	Garniture OR 2-109 PARKER (N674-70)	Dichtung OR 2-109 PARKER (N674-70)		
103	72B00021	1	Gruppo valvola di sovrapressione	Overpressure valve unit	Ensemble soupape surpression	Überdruckventileinheit		
104	71C00305	1	Ghiera 1/4 GAS	Ring nut 1/4 GAS	Bague 1/4 GAS	Nutmutter 1/4 GAS		
105	713192	5	Gabbia	Casing	Cage	Käfig	-	A-P
106	713271	2	Guarnizione OR 2-014 PARKER (674-70)	Gasket OR 2-014 PARKER (674-70)	Garniture OR 2-014 PARKER (674-70)	Dichtung OR 2-014 PARKER (674-70)		A

KIT

N°	COD.	Qt.	DESCRIZIONE	DESCRIPTION	DESCRIPTION	BESCHREIBUNG	
KIT N	74000030	1	Kit pistone pneumatico	Pneumatic piston kit	Kit piston pneumatique	Kit pneumatischer Kolben	
KIT O	74000031	1	Kit camicia pneumatica	Pneumatic jacket kit	Kit chemise pneumatique	Kit pneumatisches Gehäuse	
KIT P	74000023	1	Kit spoletta	Coil kit	Kit bobine	Kit Zünder	
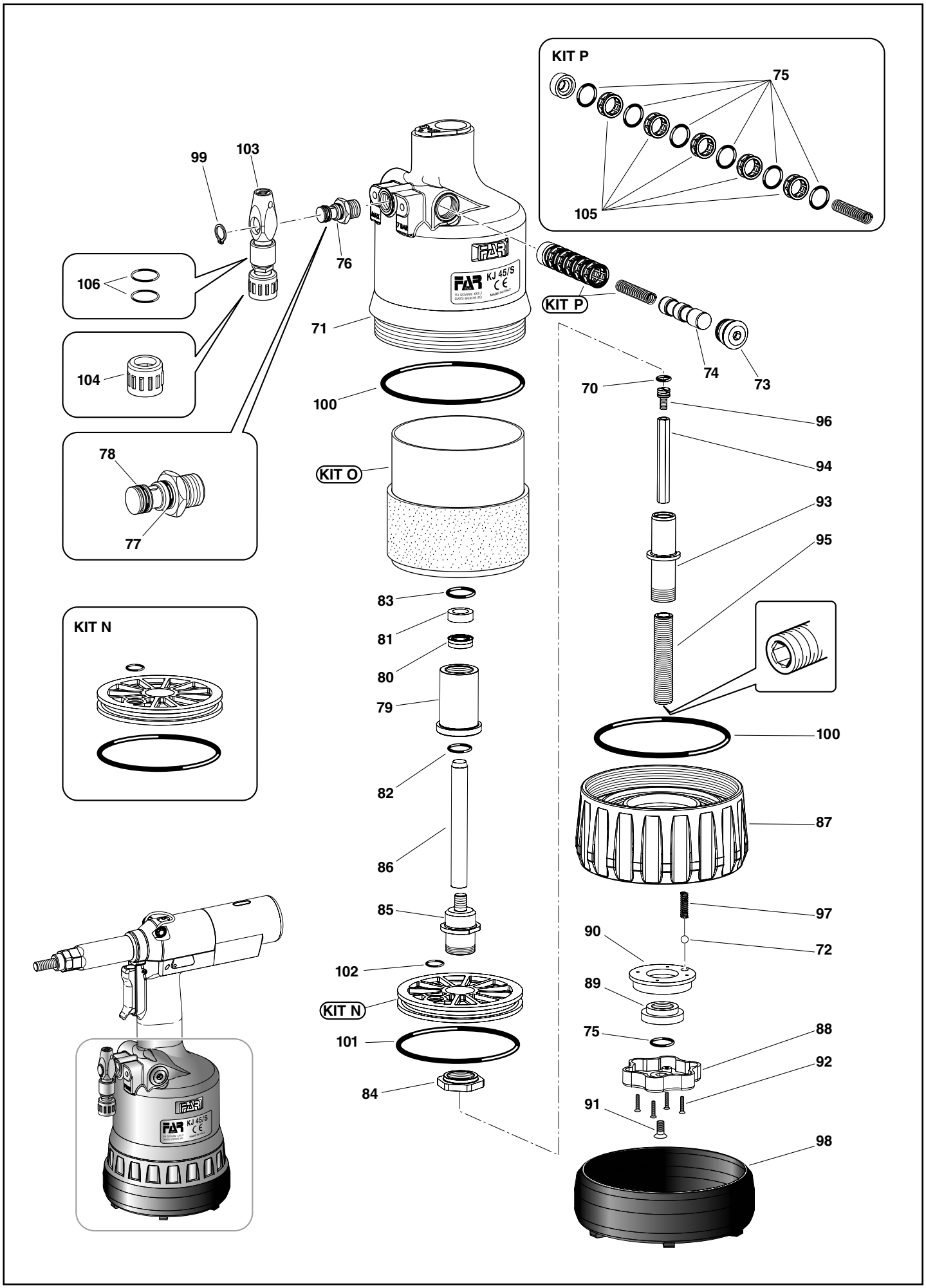
RIVETTI E RIVETTATRICI	MOD. KJ 45/S TAV 4/4	Rivettatrice oleopneumatica per inserti filettati M4÷M12 Oilpneumatic tool for threaded inserts M4÷M12 Pistolet oleopneumatique pour inserts filetes M4÷M12 Ölpneumatisches Werkzeug für Blindnietmuttern M4÷M12	Data/Date Datum	10/11/09	REVISIONE/REVISION	01